Ramificatie tip Y

YVL

Descriere

Ramificatie tip Y la 45°.
Este prevazuta cu garnituri de etansare.

Cod comanda: **YVL** **Ød$_1$** **Ød$_3$**

Cod produs — YVL
diametru exterior Ød$_1$ — Ød$_1$
diametru exterior Ød$_3$ — Ød$_3$

Dimensiuni

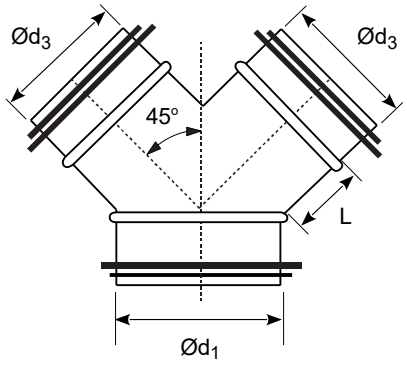

Ød$_3$	L
100~500	≈Ød$_3$-50
560~630	≈Ød$_3$-100
710~900	≈Ød$_3$-150
1000~1250	≈Ød$_3$-200

Nota: dimensiunea **L** nu se specifica, ci rezulta din constructie